iER30-2700-00

设备面安装尺寸
Equipment mounting face dimension
视图比例1:8
View Scale1: 8

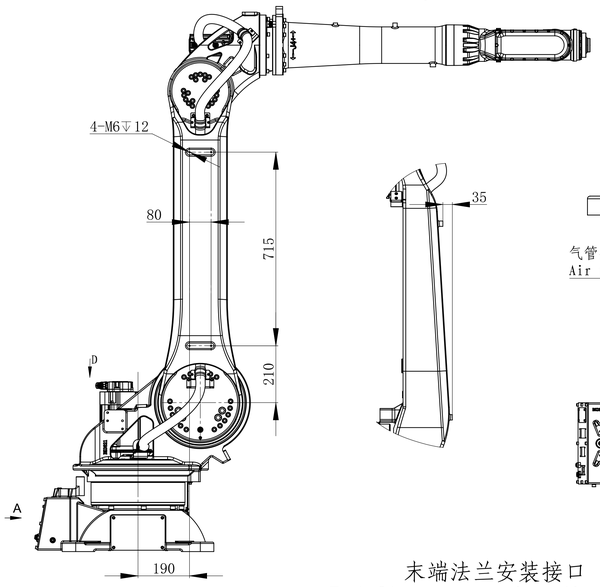

视图 A
1 : 4
View A
1:4

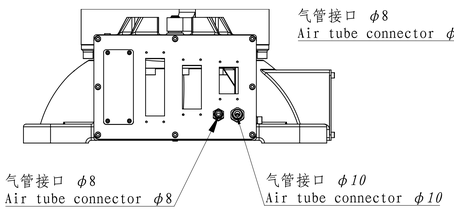

视图 B
1 : 4
View B
1:4

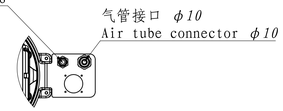

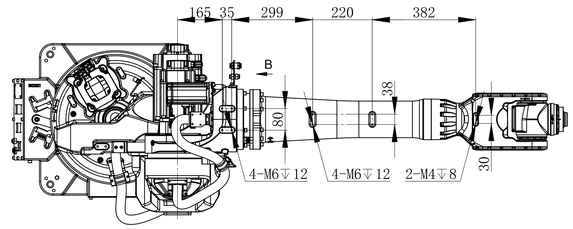

末端法兰安装接口
End flange mounting dimension
视图比例 1:1
View Scale 1:1

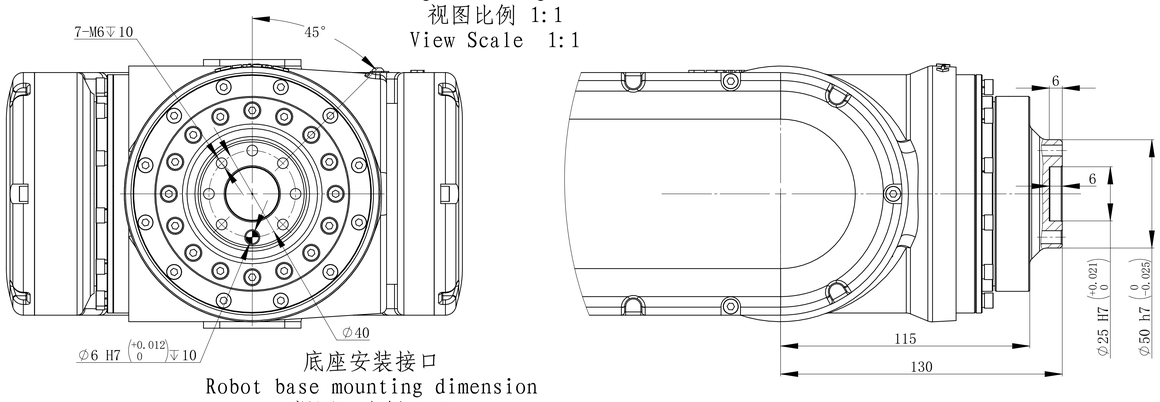

底座安装接口
Robot base mounting dimension
视图D 比例 1:3
View D Scale 1:3

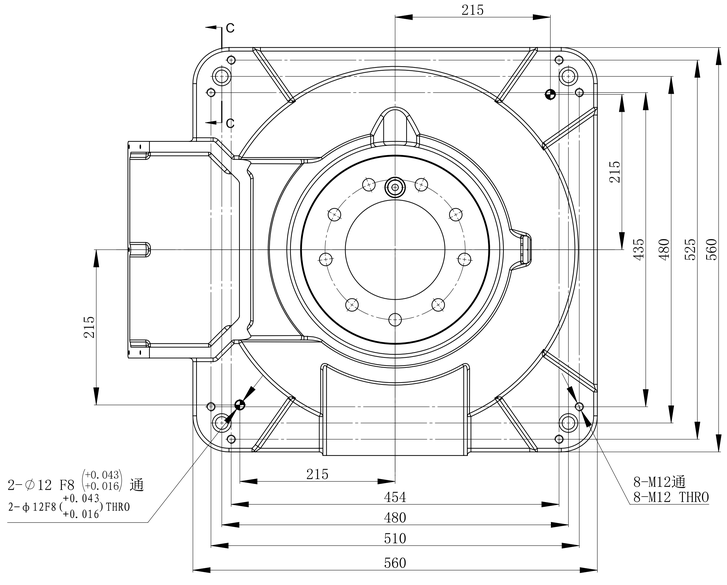

C-C
1 : 1

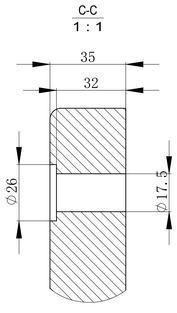

动作范围图
Motion range

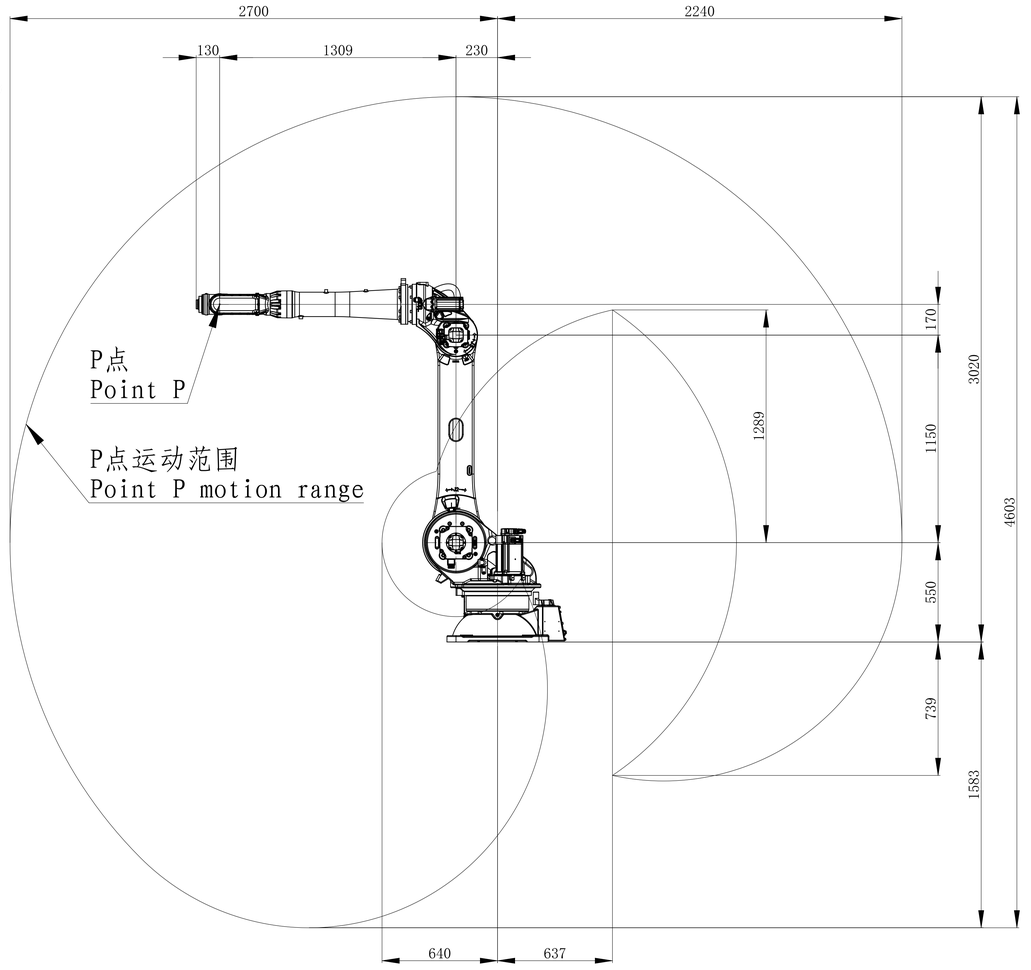

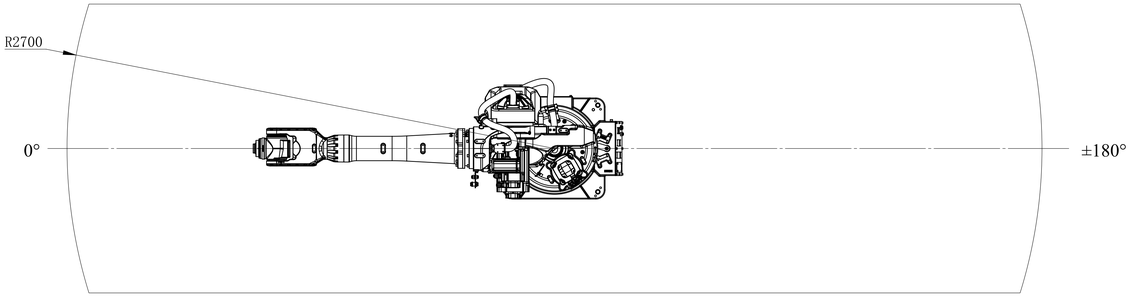

图幅 SIZE	比例 SCALE	南京埃斯顿 机器人工程有限公司 ESTUN Robotics Co.,Ltd
A0	1:12	运动空间包络图 Motion space envelop diagram
共1页 第1页 SHEET 1 OF 1		iER30-2700-00

借用件登记
描图
校描
旧底图总号
签字
日期